

SHIZEN
LARGE COFFEE TABLE
BÜYÜK KAHVE MASASI

SO. MASS

Placement and Maintenance

Your Shizen Large Coffee Table is designed for indoor use on level floors. Furniture with hard lacquer, wax polish or painted surface should be dusted with a dry cloth. Spills should be wiped up immediately. Our furniture will endure most temperatures in the home but it is best to avoid placing furniture next to heat sources such as radiators or fires. For your questions and problems, send an e-mail to info@so-mass.com

Yerleştirme ve Bakım

Shizen Büyük Kahve Masanız iç mekanda düz zeminlerde kullanıma uygun olarak tasarlanmıştır. Sert cilalı, cilalı veya boyalı yüzeyli mobilyaların tozu kuru bir bezle silinmelidir. Döküntüler mümkün olan en kısa sürede silinmelidir. Mobilyalarımız evdeki çoğu sıcaklığa dayanıklıdır ancak mobilyaları radyatör veya ateş gibi ısı kaynaklarının yanına yerleştirmekten kaçınmak en iyisidir. Soru ve sorunlarınız için lütfen info@so-mass.com mail adresimizle iletişime geçiniz.

Step 1

Unpack and identify the parts listed below. **Two people are required to carry and assemble units weighing over 22 kg.** The assembly workspace should be a non-marring **surface such as carpet**.

Adım 1

Aşağıda listelenen parçaları ambalajından çıkarın ve tanımlayın. **22 kg'nin üzerindeki üniteleri taşımak ve monte etmek için 2 kişinin olması gerekir.** Montaj çalışma alanı halı gibi bozulmayan bir yüzey olmalıdır.

ATTENTION / DİKKAT

We recommend that the product assembly be done by two people.

Ürün montajının iki kişi tarafından yapılmasını tavsiye ederiz.

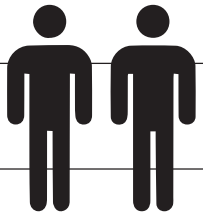

Equipment Required:

Gerekli Ekipman:

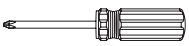

Screwdriver
Tornavida

Hardware Provided:

Temin Edilen Bağlantı Elemanı:



T1 Allen Key (4mm) x1
T1 Alyan Anahtarı (4mm) x1



H1 Wooden Dowel (8x35mm) x8
H1 Kavela (8x35mm) x8



H2 Bolt (6x50mm) x4
H2 Cıvata (6x50mm) x4



H3 Steel Dowel x4
H3 Minifiks Mil x4



H4 Barrel Housing x4
H4 Minifiks Gövde x4



H5 Set Screw x4
H5 Minifiks Vidası x4

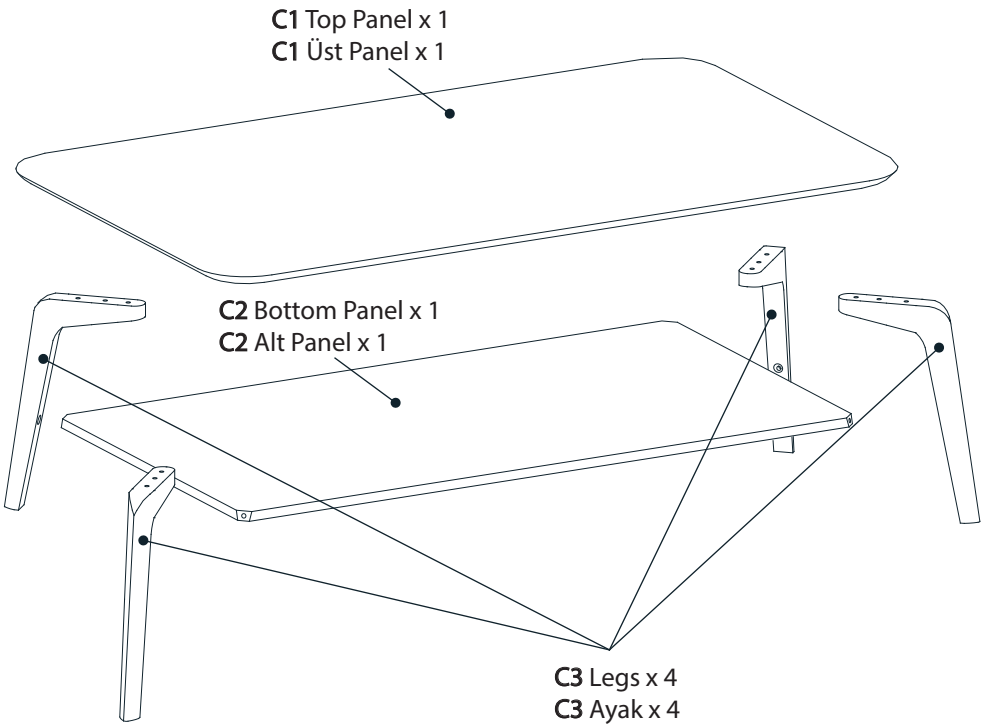

Step 2 - Combine the barrel housings and set screws.

Partially thread **the 4x set screws H5** into **the 4x barrel housings H4**.
DO NOT thread more than a few clockwise turns!

Adım 2 - Minifiks gövde ve minifiks vidalarını birleştirin.

4x minifiks vidası (H5) ve **4x minifiks gövdelerine (H4)** kısmen vidalayın.
Saat yönünde yalnızca birkaç tur vidalayın, fazla sıkmayın!

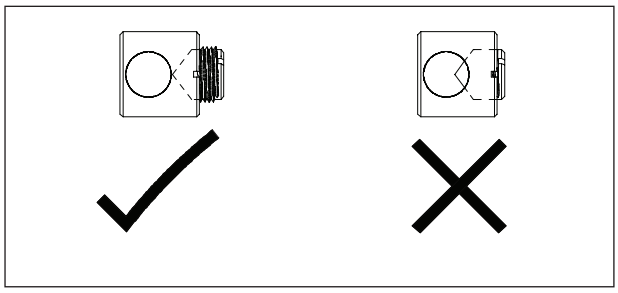

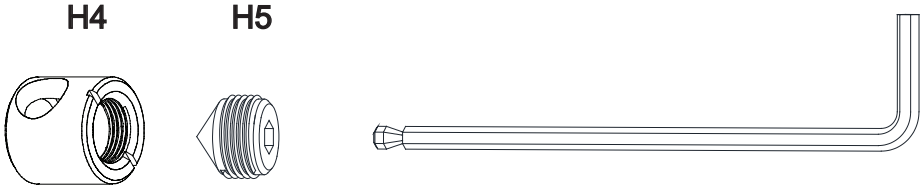

Allen Key **T1**

Step 3 - Insert the wooden dowels into the holes on the legs.

Insert **the 8x wooden dowels (H1)** into the holes **on the legs (C3)** by using **a mallet** as shown below.

Adım 3 - Kavelaları ayaklara yerleştirin.

8x kavela (H1)'i **ayaklar (C3)**'de bulunan deliklere aşağıda gösterildiği şekilde **tokmak** kullanarak takın.

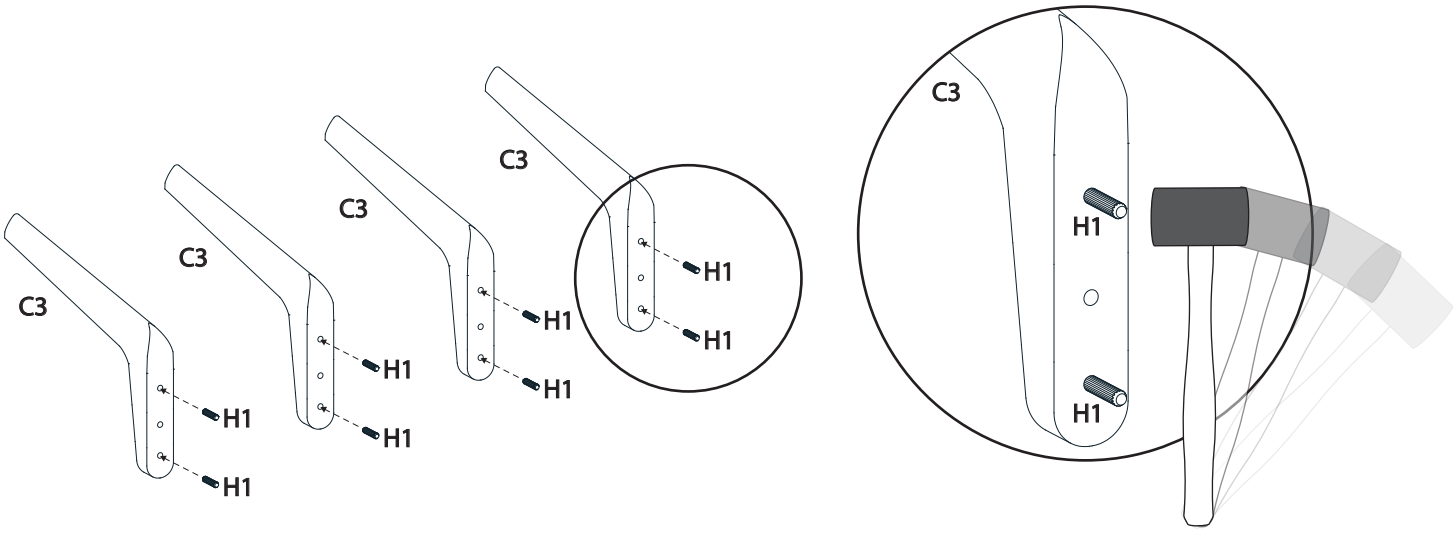

Step 4 - Fix the steel dowels onto the legs.

Fix **the 4x steel dowels (H3)** onto **the 4x legs (C3)** by using **the screwdriver** as shown below.

Adım 4 - Minifiks millerini ayaklara sabitleyin.

4x minifiks mil (H3)'yi **4x Ayaklar (C3)**'e **tornavida** kullanarak aşağıda gösterildiği şekilde sıkınız.

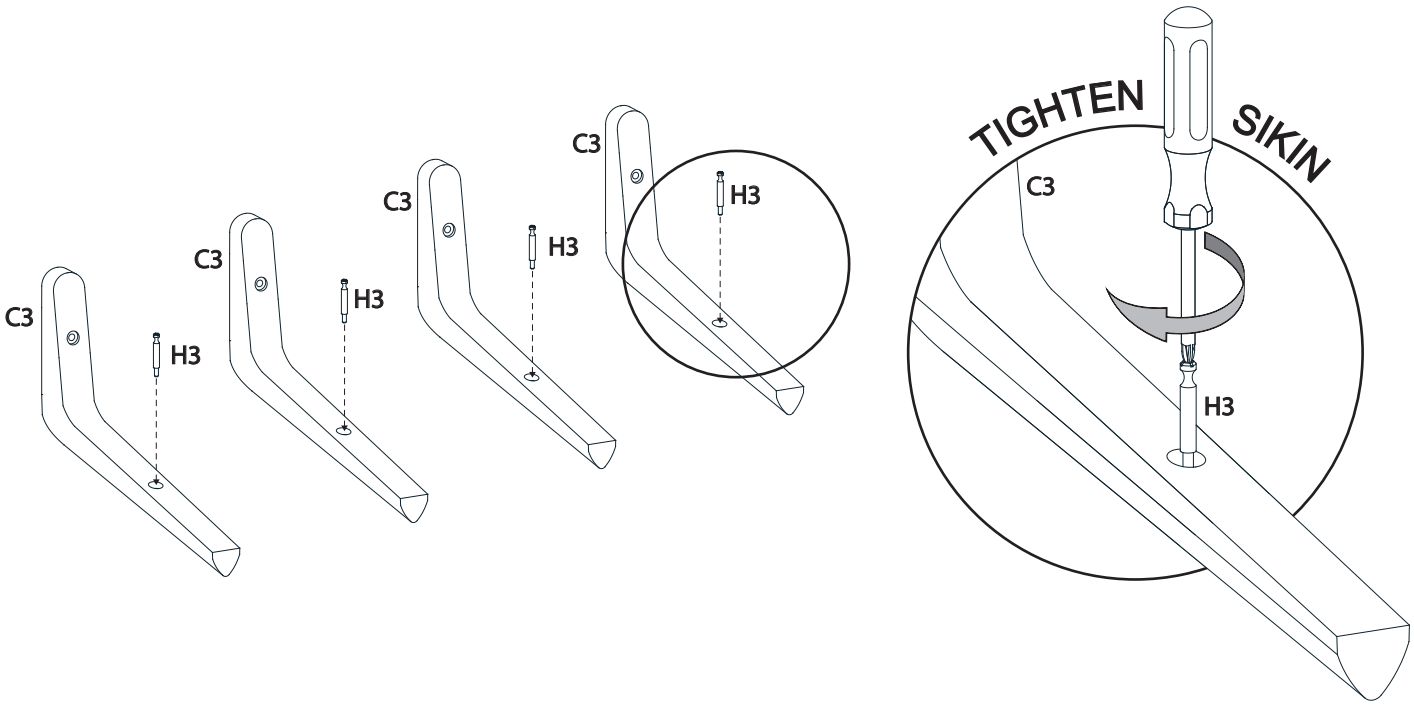

Step 5 - Attach the legs to the bottom panel.

Install **the 1x barrel housing (H4) and 1x set screw (H5)** onto **the bottom panel (C2)**. Attach **the leg (C3)** to **the bottom panel (C2)** as shown below. Tighten **the set screw (H5)** using **the allen key (T1)**.

Adım 5 - Ayağı alt tablaya bağlayın.

1x Minifiks gövdesi (H4) ve **1x minifiks vidası (H5)**'i **alt tabla (C2)**'ye yerleştirin. **Ayak (C3)**'ü **alt tabla (C2)**'ye aşağıda gösterildiği şekilde bağlayın. **Minifiks vidası (H5)**'i **alyan anahtarı (T1)** ile sıkın.

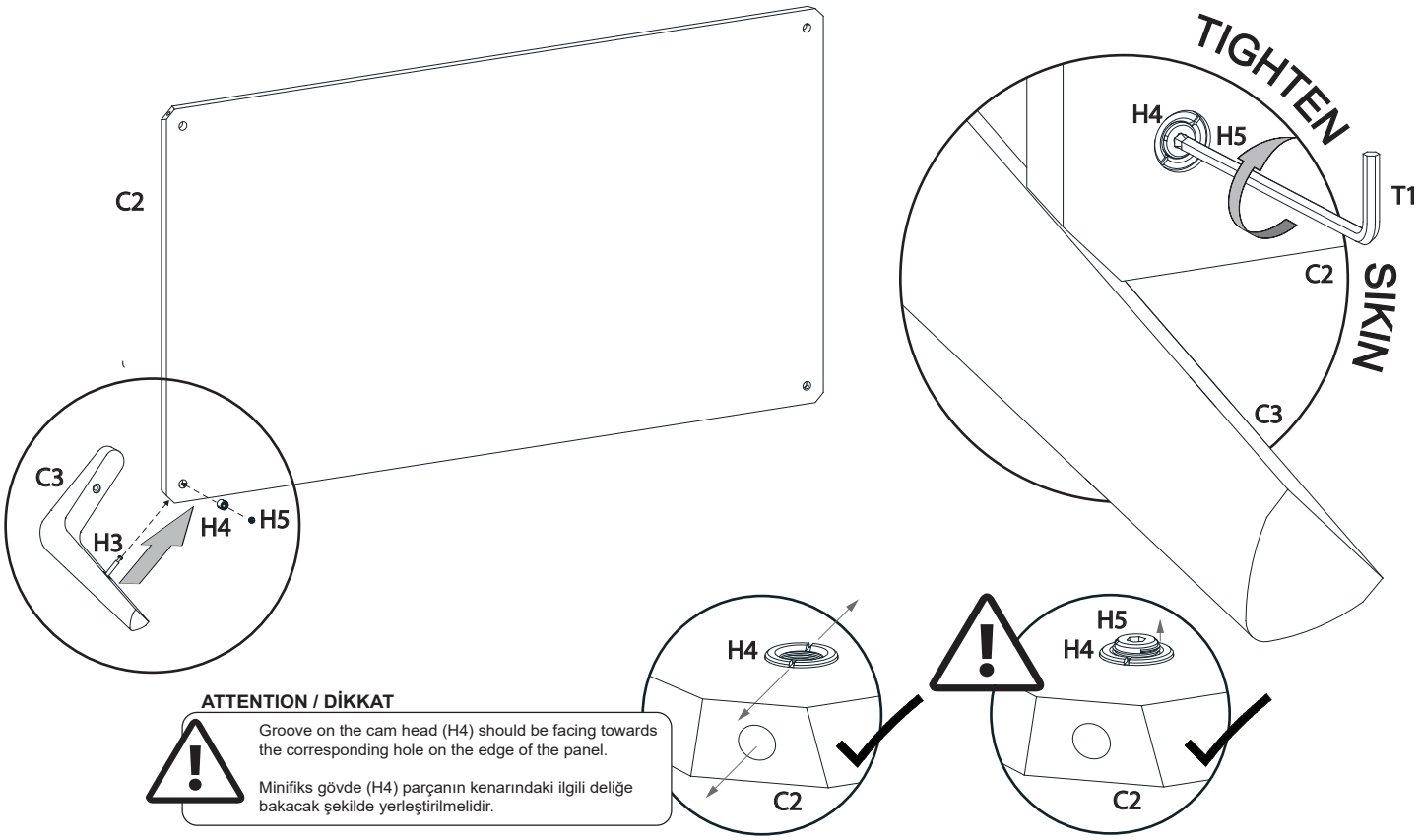

Step 6 - Attach other leg.

Repeat the same procedure for the other leg. Ensure connections are fully tightened.

Adım 6 - Diğer ayağı bağlayın.

Aynı işlemi diğer ayak için de uygulayın. Bağlantıların tamamen sıkıldığından emin olun.

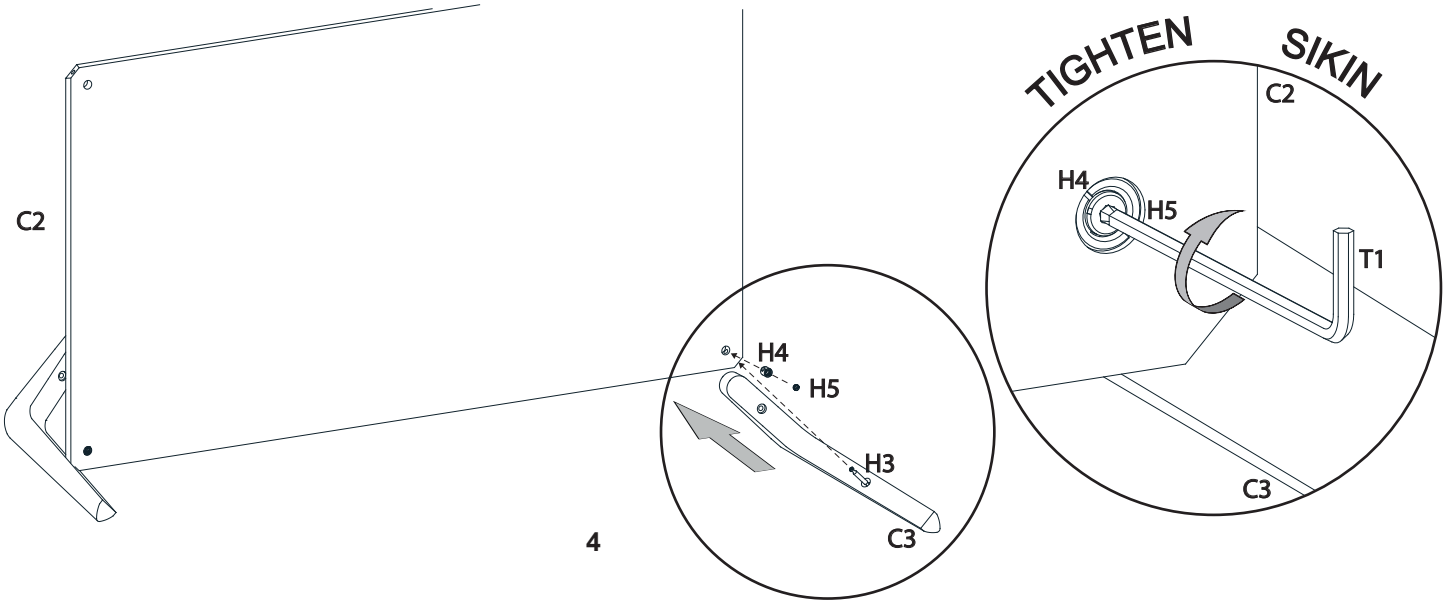

Step 7 - Attach remaining legs.

Repeat the same procedure for all remaining legs. Ensure all connections are fully tightened.

Adım 7 - Ayakları alt tablaya bağlayın.

Aynı işlemi kalan tüm ayaklar için tekrarlayın. Tüm bağlantıların tamamen sıkıldığından emin olun.

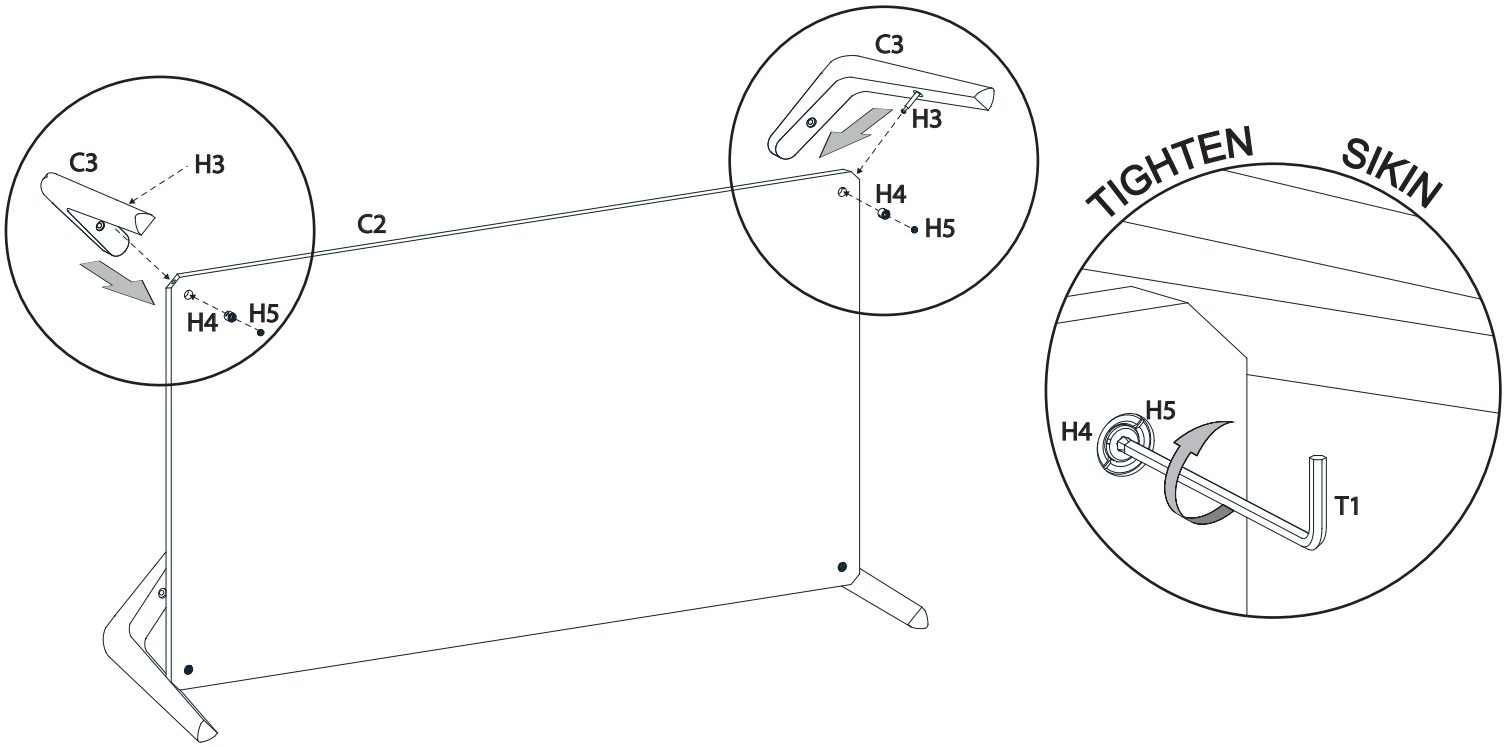

Step 8 - Attach the legs and bottom panel to the top panel.

Attach **the assembled legs (C3)** and **the bottom panel (C2)** to the **top panel (C1)** using the bolts (H2). Tighten **the bolts (H2)** with **the allen key (T1).**

Adım 8 - Ayaklar ve alt tablayı üst tablaya bağlayın.

Montajı tamamlanan **ayaklar (C3)** ve **alt tabla (C2)**'yi, **4x cıvata (H2)** yardımıyla **üst tabla (C1)** ile birleştirin. **Cıvatalar (H2)**'yi **alyan anahtarı (T1)** ile sıkın.

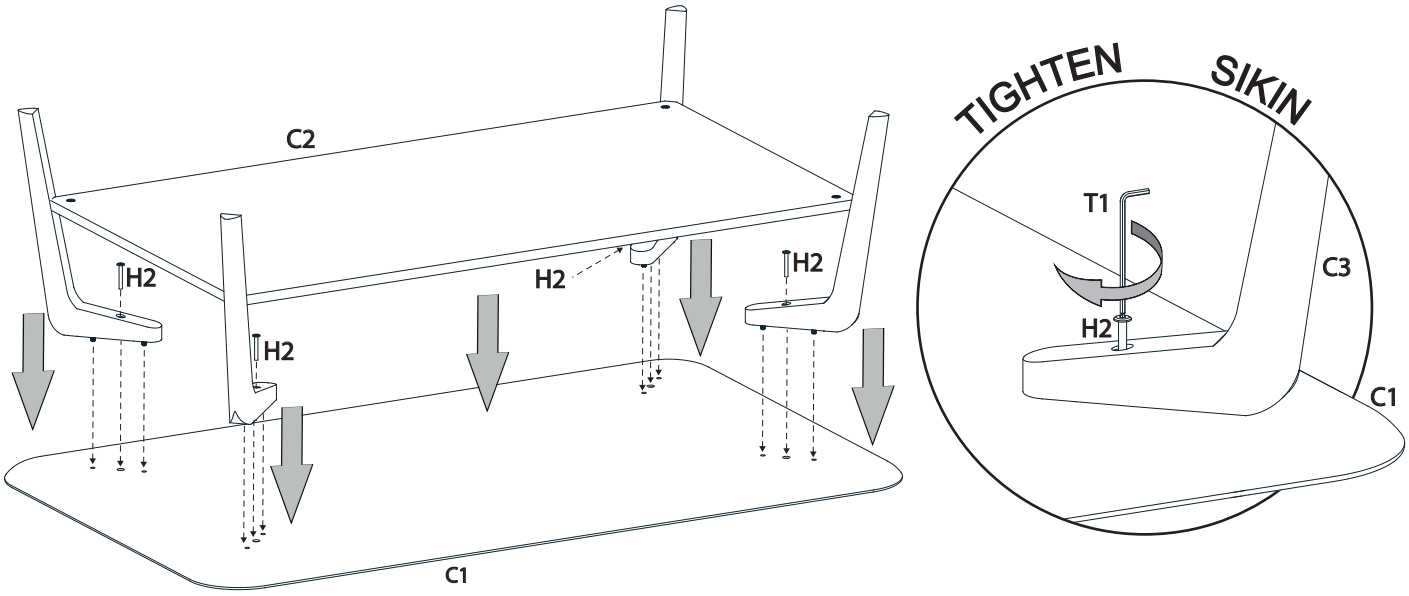

Step 9 - Flip over the product.

Carefully flip the product into its upright position.

Adım 9 - Ürünü çevirin.

Ürünü dikkatlice normal kullanım pozisyonuna çevirin.

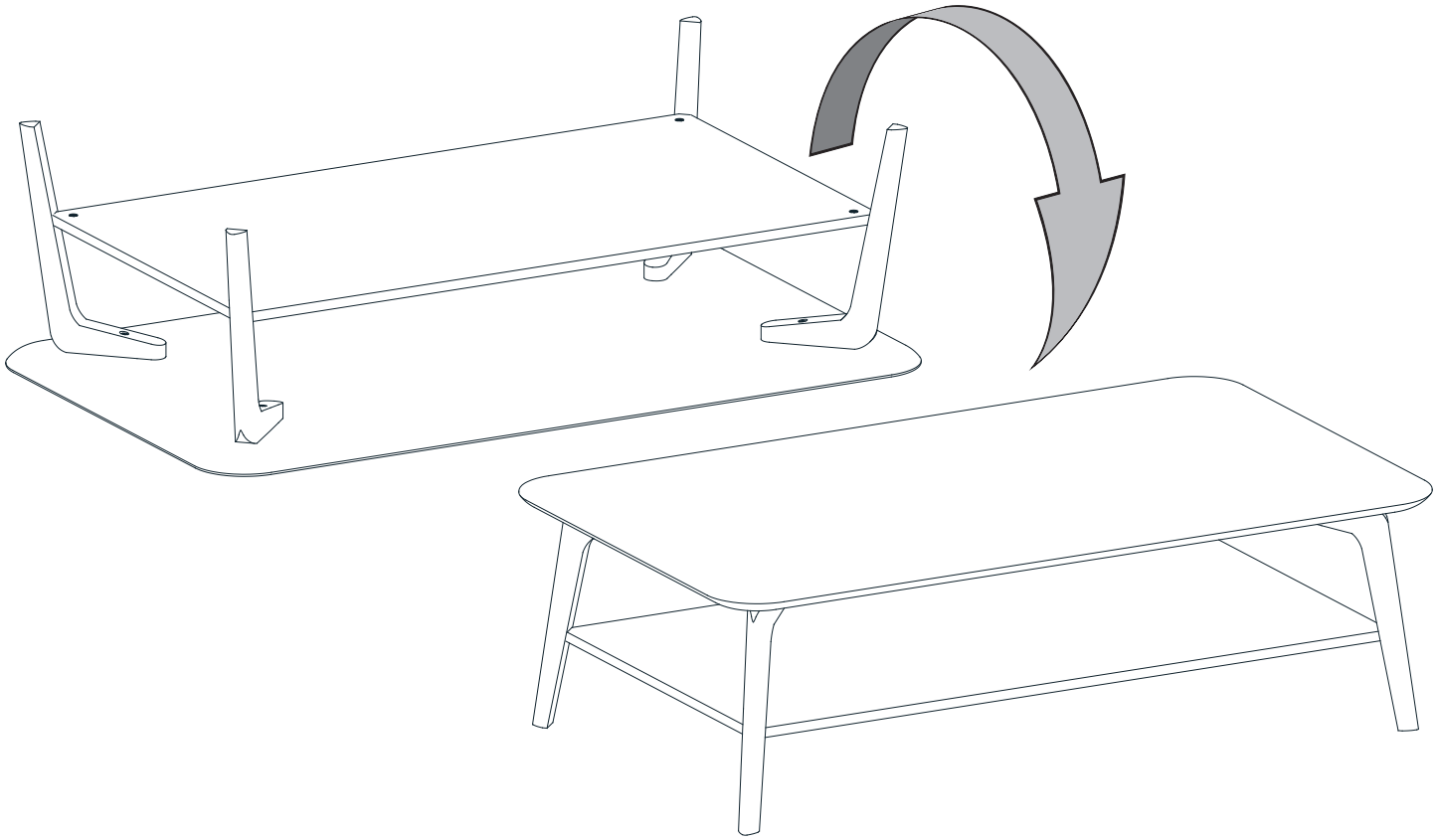

End of the assembly.

Kurulumun sonu.

